FICHA TÉCNICA

Transportador pneumático Venturi VTRF

Bomba de vácuo de transporte de passagem direta, em alumínio anodizado

Setores : Farmacêutica e biotecnologia | Agroalimentar | Embalagem | Indústria

Características

- Passagem direta: canal interior totalmente livre, caudal de aspiração muito elevado.
- Seis tamanhos disponíveis, passagem interior de 6,5 a 38 mm.
- Sem peças móveis nem alimentação elétrica: funciona com ar comprimido.



Vantagens

- Transporta peças, partículas, pós, gases e fluidos, mesmo materiais muito permeáveis.
- Sem desgaste mecânico, manutenção quase nula.
- Caudal regulável pela pressão de alimentação.

Aplicações

- Materiais leves a granel: têxteis, papel, aparas de corte (bordas de bobinas de papel, filme ou tecido).
- Grãos: trigo, milho.
- Pós e granulados: detergente em pó, granulado de plástico.
- Evacuação de aparas de maquinagem.
- Aspiração de águas residuais e gases não corrosivos em processos industriais.

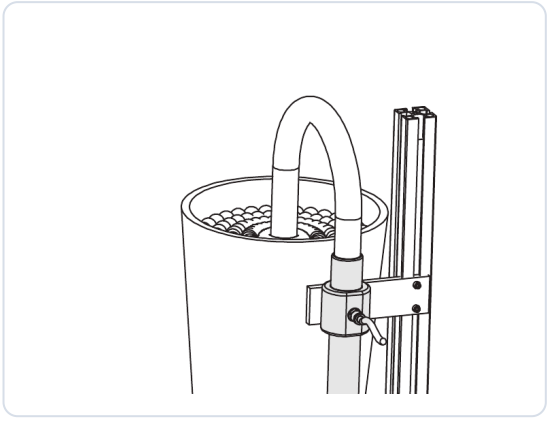

Estrutura

- Passagem direta: aspira e transporta em contínuo diversos materiais.
- Duas roscas de fixação integradas no corpo.
- VTRF 3-3: entrada e saída com rosca fêmea G3/8. Outros tamanhos: ligação com tubo espiralado (reforço em fio de aço) encaixado por fora.

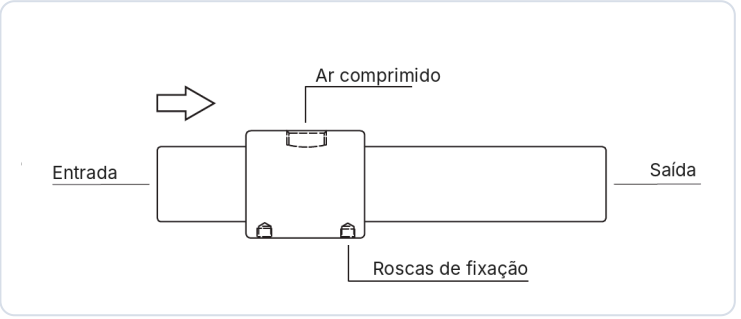

VIRTUAVIA SARL · 2 rue Marcel Benoit · 38000 Grenoble · France
Tel. +33 4 58 00 15 74 · contact@convoyeur-pneumatique.com · www.convoyeur-pneumatique.com
RCS Grenoble 428 797 450 · NIF FR90428797450

FICHA TÉCNICA

Transportador pneumático Venturi VTRF

Referências e códigos EAN

Modelo	Referência	EAN-13	Material	Peso (g)
VTRF 2-3	VTRF2-3-AL	3701666225406	Alumínio anodizado	85
VTRF 3-3	VTRF3-3-AL	3701666225390	Alumínio anodizado	69
VTRF 5-6	VTRF5-6-AL	3701666225383	Alumínio anodizado	170
VTRF 7-6	VTRF7-6-AL	3701666225376	Alumínio anodizado	388
VTRF 15-3	VTRF15-3-AL	3701666225369	Alumínio anodizado	519
VTRF 15-6	VTRF15-6-AL	3701666225352	Alumínio anodizado	659

Dados técnicos

Modelo	Ø passagem (mm)	Pressão de alim. (bar)	Vácuo máx. (−kPa)	Caudal máx. (NL/min)	Consumo de ar (NL/min)		Temperatura (°C)
					a 2,8 bar	a 5,5 bar	
VTRF 2-3	6,5	6,0	26	295	85	160	−20 / +80
VTRF 3-3	9,5	6,0	16	425	95	170	−20 / +80
VTRF 5-6	12,5	6,0	35	870	395	680	−20 / +80
VTRF 7-6	19	6,0	28	1 825	790	1 365	−20 / +80
VTRF 15-3	25	6,0	4,4	4 400	405	695	−20 / +80
VTRF 15-6	38	6,0	9	5 610	790	1 365	−20 / +80

Ar comprimido seco e filtrado. Pressão máxima de trabalho: 7 bar.

Dimensões (mm)

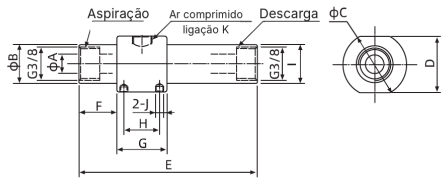

VTRF 3-3 (ligações com rosca fêmea G3/8)

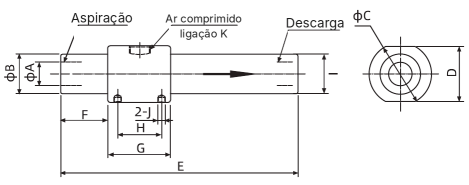

VTRF 2-3, 5-6, 7-6, 15-3 e 15-6

Modelo	ØA	ØB	ØC	D	E	F	G	H	I	J	K
VTRF 2-3	6,5	18,5	32	28	89	19	25	18	19,5	M4×0,7	G1/8
VTRF 3-3	9,5	18,5	32	28	89	19	25	18	19,5	M4×0,7	G1/8
VTRF 5-6	12,5	24	38	34	140	25	32	23	25	M4×0,7	G1/4
VTRF 7-6	19	31	50	45	190	38	50	35	33	M4×0,7	G3/8
VTRF 15-3	25	38	59	55	198	40	56	40	38	M4×0,7	G3/8
VTRF 15-6	38	49,6	69	65	205	40	60	42	49,6	M4×0,7	G3/8

VIRTUAVIA SARL · 2 rue Marcel Benoit · 38000 Grenoble · France
Tel. +33 4 58 00 15 74 · contact@convoyeur-pneumatique.com · www.convoyeur-pneumatique.com
RCS Grenoble 428 797 450 · NIF FR90428797450