KARTA TECHNICZNA

Przenośnik pneumatyczny Venturi VTRF

Pompa próżniowa do transportu z prostym przelotem, z anodyzowanego aluminium

Branże : Farmacja i biotechnologia | Przemysł spożywczy | Opakowania | Przemysł

Charakterystyka

- Prosty przelot: całkowicie wolny kanał wewnętrzny, bardzo duża wydajność ssania.
- Sześć rozmiarów, przelot wewnętrzny od 6,5 do 38 mm.
- Brak ruchomych części i zasilania elektrycznego: działa na sprężone powietrze.



Zalety

- Transportuje części, cząstki, proszki, gazy i płyny, także materiały bardzo przepuszczalne.
- Brak zużycia mechanicznego, praktycznie bezobsługowy.
- Wydajność regulowana ciśnieniem zasilania.

Zastosowania

- Lekkie materiały sypkie: tekstylia, papier, odpady z cięcia (brzegi rolek papieru, folii lub tkaniny).
- Ziarna: pszenica, kukurydza.
- Proszki i granulaty: proszek do prania, granulat tworzyw sztucznych.
- Odprowadzanie wiórów z obróbki.
- Zasysanie niekorozyjnych ścieków i gazów w procesach przemysłowych.

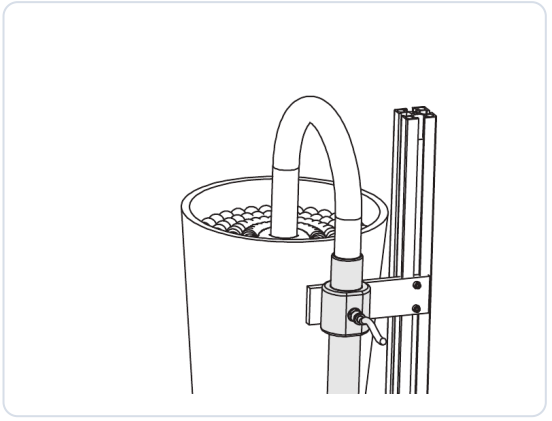

Budowa

- Prosty przelot: w sposób ciągły zasysa i transportuje różne materiały.
- Dwa gwinty mocujące w korpusie.
- VTRF 3-3: wlot i wylot z gwintem wewnętrznym G3/8. Pozostałe rozmiary: podłączenie węża spiralnego (zbrojonego drutem stalowym) nasuwanego z zewnątrz.

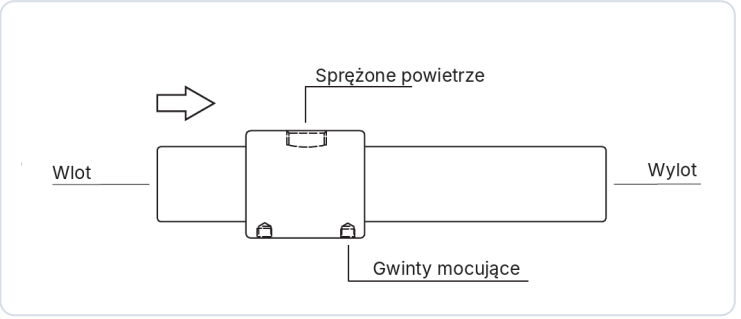

VIRTUAVIA SARL · 2 rue Marcel Benoit · 38000 Grenoble · France
Tel. +33 4 58 00 15 74 · contact@convoyeur-pneumatique.com · www.convoyeur-pneumatique.com
RCS Grenoble 428 797 450 · NIP UE FR90428797450

KARTA TECHNICZNA

Przenośnik pneumatyczny Venturi VTRF

Numery katalogowe i kody EAN

Model	Numer katalogowy	EAN-13	Materiał	Masa (g)
VTRF 2-3	VTRF2-3-AL	3701666225406	Aluminium anodyzowane	85
VTRF 3-3	VTRF3-3-AL	3701666225390	Aluminium anodyzowane	69
VTRF 5-6	VTRF5-6-AL	3701666225383	Aluminium anodyzowane	170
VTRF 7-6	VTRF7-6-AL	3701666225376	Aluminium anodyzowane	388
VTRF 15-3	VTRF15-3-AL	3701666225369	Aluminium anodyzowane	519
VTRF 15-6	VTRF15-6-AL	3701666225352	Aluminium anodyzowane	659

Dane techniczne

Model	Ø przelotu (mm)	Ciśnienie zasilania (bar)	Maks. podciśnienie (–kPa)	Maks. wydajność (NL/min)	Zużycie powietrza (NL/min)		Temperatura (°C)
					przy 2,8 bar	przy 5,5 bar	
VTRF 2-3	6,5	6,0	26	295	85	160	−20 / +80
VTRF 3-3	9,5	6,0	16	425	95	170	−20 / +80
VTRF 5-6	12,5	6,0	35	870	395	680	−20 / +80
VTRF 7-6	19	6,0	28	1 825	790	1 365	−20 / +80
VTRF 15-3	25	6,0	4,4	4 400	405	695	−20 / +80
VTRF 15-6	38	6,0	9	5 610	790	1 365	−20 / +80

Suche, przefiltrowane sprężone powietrze. Maksymalne ciśnienie robocze: 7 bar.

Wymiary (mm)

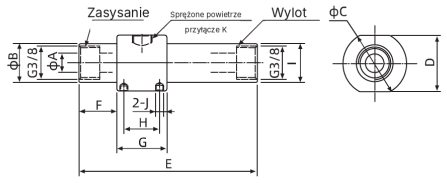

VTRF 3-3 (przyłącza z gwintem wewnętrznym G3/8)

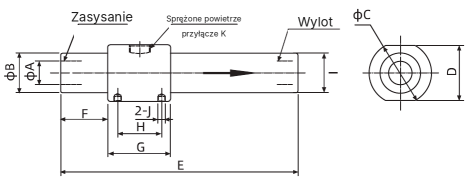

VTRF 2-3, 5-6, 7-6, 15-3 i 15-6

Model	ØA	ØB	ØC	D	E	F	G	H	I	J	K
VTRF 2-3	6,5	18,5	32	28	89	19	25	18	19,5	M4×0,7	G1/8
VTRF 3-3	9,5	18,5	32	28	89	19	25	18	19,5	M4×0,7	G1/8
VTRF 5-6	12,5	24	38	34	140	25	32	23	25	M4×0,7	G1/4
VTRF 7-6	19	31	50	45	190	38	50	35	33	M4×0,7	G3/8
VTRF 15-3	25	38	59	55	198	40	56	40	38	M4×0,7	G3/8
VTRF 15-6	38	49,6	69	65	205	40	60	42	49,6	M4×0,7	G3/8

VIRTUAVIA SARL · 2 rue Marcel Benoit · 38000 Grenoble · France
Tel. +33 4 58 00 15 74 · contact@convoyeur-pneumatique.com · www.convoyeur-pneumatique.com
RCS Grenoble 428 797 450 · NIP UE FR90428797450