TEKNISKT DATABLAD

Venturi pneumatisk transportör VTRA

Justerbar vakuumtransportpump, anodiserad aluminium

Branscher : Läkemedel och bioteknik | Livsmedel | Förpackning | Industri

Egenskaper

- Rakt genomlopp: mycket högt sugflöde.
- Sugflödet kan anpassas till arbetsförhållandena.
- Fyra storlekar, invändigt genomlopp från 6,5 till 19 mm.



Fördelar

- Transporterar detaljer, partiklar, pulver, gaser och vätskor, även mycket genomsläppliga material.
- Flödet ställs in för hand, utan verktyg, med den vridbara ringen.
- Högt vakuum (upp till −84 kPa) för tunga material och långa avstånd.

Användningsområden

- Lätta bulkmaterial: textil, papper.
- Spannmål: vete, majs.
- Pulver och granulat: tvättmedel, plastgranulat.
- Bortforsling av bearbetningsspån.
- Utsugning av icke korrosivt avloppsvatten och gaser i industriella processer.



Konstruktion

- Rakt genomlopp: suger in och transporterar olika material kontinuerligt.
- Alla anslutningar har invändig gänga (rörgänga G): G1 insug, G2 tryckluft, G3 utlopp.

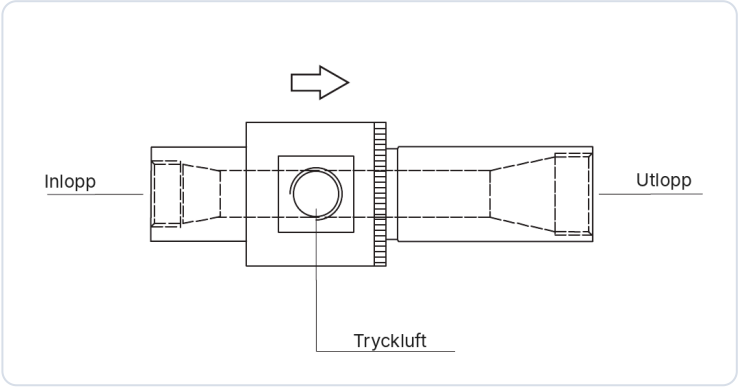

VIRTUAVIA SARL · 2 rue Marcel Benoit · 38000 Grenoble · France
Tel. +33 4 58 00 15 74 · contact@convoyeur-pneumatique.com · www.convoyeur-pneumatique.com
RCS Grenoble 428 797 450 · Momsnr FR90428797450

TEKNISKT DATABLAD

Venturi pneumatisk transportör VTRA

Artikelnummer och EAN-koder

Modell	Artikelnummer	EAN-13	Material	Vikt (g)
VTRA 250	VTRA250-AL	3701666225345	Anodiserad aluminium	100
VTRA 375	VTRA375-AL	3701666225338	Anodiserad aluminium	286
VTRA 500	VTRA500-AL	3701666225321	Anodiserad aluminium	401
VTRA 750	VTRA750-AL	3701666225314	Anodiserad aluminium	540

Luftförbrukning (NL/min) per vakuumnivå

Modell	Genomlopp Ø (mm)	−17 kPa	−34 kPa	−50 kPa	−68 kPa	−84 kPa	Temperatur (°C)
VTRA 250	6,5	112	169	233	276	342	−20 / +80
VTRA 375	9,5	176	327	485	595	825	−20 / +80
VTRA 500	13	340	625	795	940	–	−20 / +80
VTRA 750	19	650	875	1 250	1 790	–	−20 / +80

Sugflöde (NL/min) per vakuumnivå

Modell	Max. vakuum (−kPa)	−17 kPa	−34 kPa	−50 kPa	−68 kPa	−84 kPa
VTRA 250	84	280	240	200	162	125
VTRA 375	84	846	735	620	520	395
VTRA 500	70	1 695	1 325	1 130	990	–
VTRA 750	70	3 390	2 460	1 970	1 440	–

Matningstryck 5,5 bar. Flödet ställs in för hand med den vridbara ringen. VTRA 500 och VTRA 750: maximalt vakuum −70 kPa (ingen mätning vid −84 kPa). Torr, filtrerad tryckluft. Maximalt arbetstryck: 7 bar.

Mått (mm)

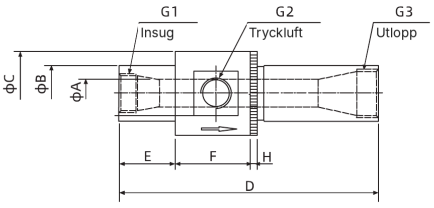

VTRA 250, 375, 500 och 750

Modell	ØA	ØB	ØC	D	E	F	H	G1	G2	G3
VTRA 250	6,5	19	32	94–105	22	32	5	G1/4	G1/8	G1/4
VTRA 375	9,5	25	45	155–165	38	45	5	G3/8	G3/8	G1/2
VTRA 500	13	32	51	155–160	38	51	5	G1/2	G3/8	G3/4
VTRA 750	19	38	58	175–189	38	51	5	G3/4	G1/2	G1

VIRTUAVIA SARL · 2 rue Marcel Benoit · 38000 Grenoble · France
Tel. +33 4 58 00 15 74 · contact@convoyeur-pneumatique.com · www.convoyeur-pneumatique.com
RCS Grenoble 428 797 450 · Momsnr FR90428797450