TECHNICKÝ LIST

Pneumatický dopravník Venturi VTRA

Nastavitelné vakuové dopravní čerpadlo z eloxovaného hliníku

Odvětví : **Farmacie a biotechnologie** | **Potravinářství** | **Obalový průmysl** | **Průmysl**

Vlastnosti

- Přímý průchod: velmi vysoký sací průtok.
- Sací průtok nastavitelný podle pracovních podmínek.
- Čtyři velikosti, vnitřní průchod od 6,5 do 19 mm.



Výhody

- Dopravuje díly, částice, prášky, plyny a kapaliny, i velmi propustné materiály.
- Ruční nastavení průtoku otočným kroužkem, bez nářadí.
- Vysoký podtlak (až −84 kPa) pro těžké materiály a dlouhé vzdálenosti.

Použití

- Lehké sypké materiály: textil, papír.
- Zrniny: pšenice, kukuřice.
- Prášky a granuláty: prací prášek, plastový granulát.
- Odvod třísek z obrábění.
- Odsávání nekorozivních odpadních vod a plynů v průmyslových procesech.

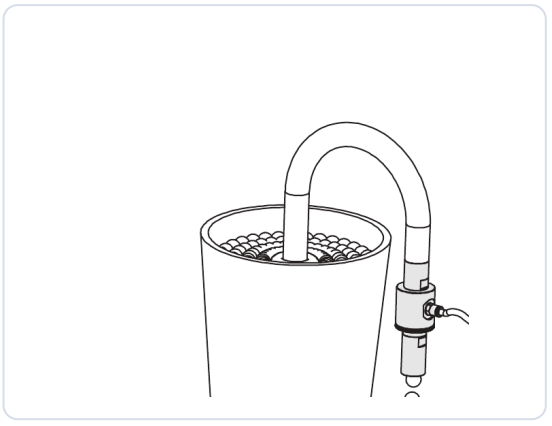

Konstrukce

- Přímý průchod: nepřetržitě nasává a dopravuje různé materiály.
- Všechny přípojky mají vnitřní závit (trubkový závit G): G1 sání, G2 stlačený vzduch, G3 výstup.

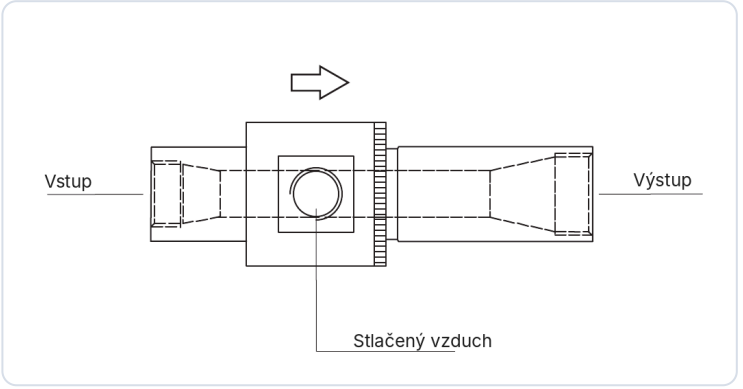

VIRTUAVIA SARL · 2 rue Marcel Benoit · 38000 Grenoble · France
Tel. +33 4 58 00 15 74 · contact@convoyeur-pneumatique.com · www.convoyeur-pneumatique.com
RCS Grenoble 428 797 450 · DIČ FR90428797450

TECHNICKÝ LIST

Pneumatický dopravník Venturi VTRA

Katalogová čísla a kódy EAN

Model	Katalogové číslo	EAN-13	Materiál	Hmotnost (g)
VTRA 250	VTRA250-AL	3701666225345	Eloxovaný hliník	100
VTRA 375	VTRA375-AL	3701666225338	Eloxovaný hliník	286
VTRA 500	VTRA500-AL	3701666225321	Eloxovaný hliník	401
VTRA 750	VTRA750-AL	3701666225314	Eloxovaný hliník	540

Spotřeba vzduchu (NL/min) podle úrovně podtlaku

Model	Ø průchodu (mm)	−17 kPa	−34 kPa	−50 kPa	−68 kPa	−84 kPa	Teplota (°C)
VTRA 250	6,5	112	169	233	276	342	−20 / +80
VTRA 375	9,5	176	327	485	595	825	−20 / +80
VTRA 500	13	340	625	795	940	–	−20 / +80
VTRA 750	19	650	875	1 250	1 790	–	−20 / +80

Sací průtok (NL/min) podle úrovně podtlaku

Model	Max. podtlak (−kPa)	−17 kPa	−34 kPa	−50 kPa	−68 kPa	−84 kPa
VTRA 250	84	280	240	200	162	125
VTRA 375	84	846	735	620	520	395
VTRA 500	70	1 695	1 325	1 130	990	–
VTRA 750	70	3 390	2 460	1 970	1 440	–

Napájecí tlak 5,5 bar. Průtok se nastavuje ručně otočným kroužkem. VTRA 500 a VTRA 750: maximální podtlak −70 kPa (bez měření při −84 kPa). Suchý, filtrovaný stlačený vzduch. Maximální provozní tlak: 7 bar.

Rozměry (mm)

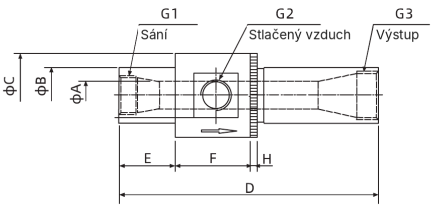

VTRA 250, 375, 500 a 750

Model	ØA	ØB	ØC	D	E	F	H	G1	G2	G3
VTRA 250	6,5	19	32	94–105	22	32	5	G1/4	G1/8	G1/4
VTRA 375	9,5	25	45	155–165	38	45	5	G3/8	G3/8	G1/2
VTRA 500	13	32	51	155–160	38	51	5	G1/2	G3/8	G3/4
VTRA 750	19	38	58	175–189	38	51	5	G3/4	G1/2	G1

VIRTUAVIA SARL · 2 rue Marcel Benoit · 38000 Grenoble · France
Tel. +33 4 58 00 15 74 · contact@convoyeur-pneumatique.com · www.convoyeur-pneumatique.com
RCS Grenoble 428 797 450 · DIČ FR90428797450